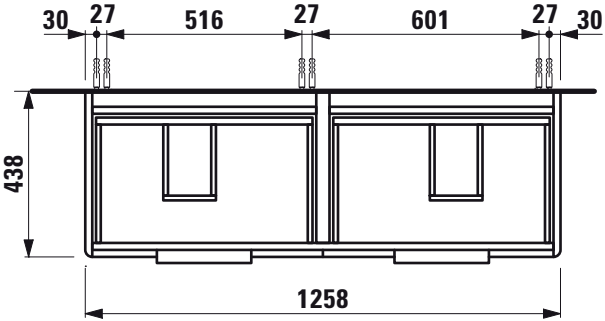
30
27
516
27
601
27
30
438
1258

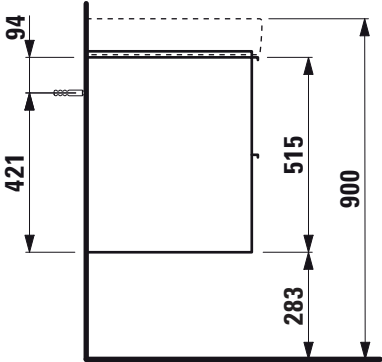
94
421
515
900
283