3W792____

zu P3 Comforts 233485 (Siphon Rechts)
(..00/30)

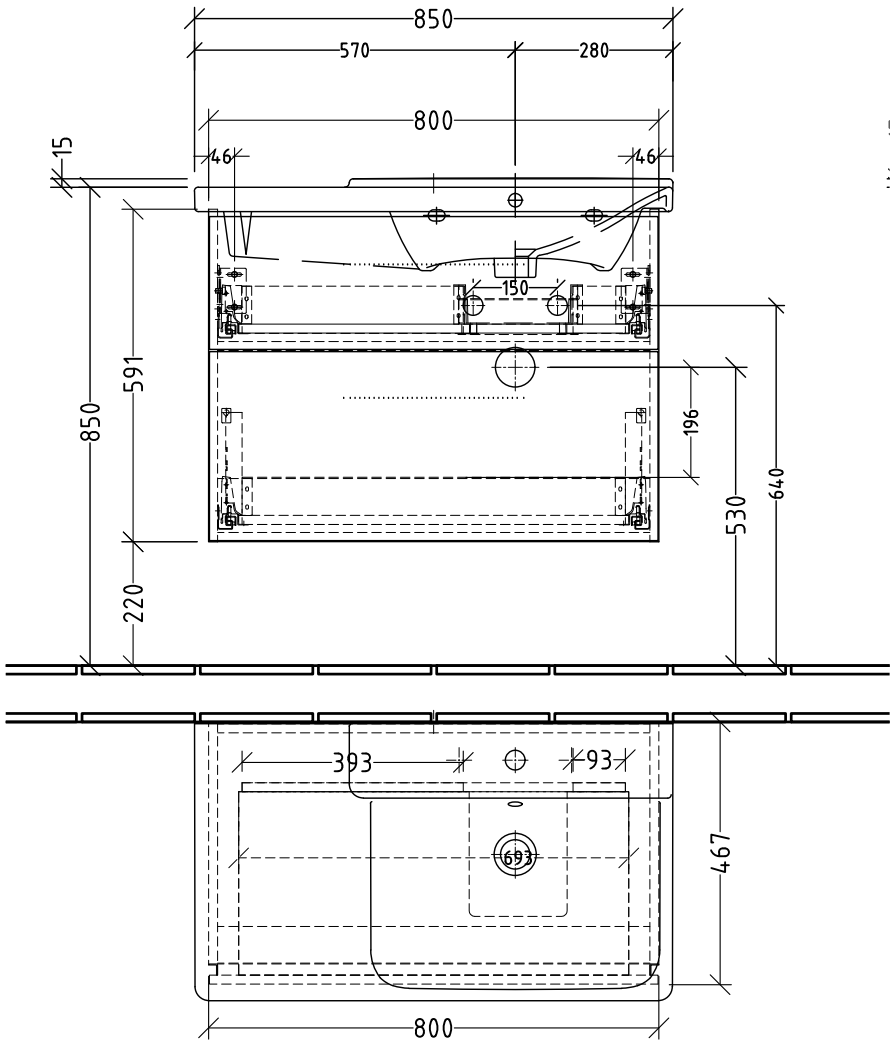

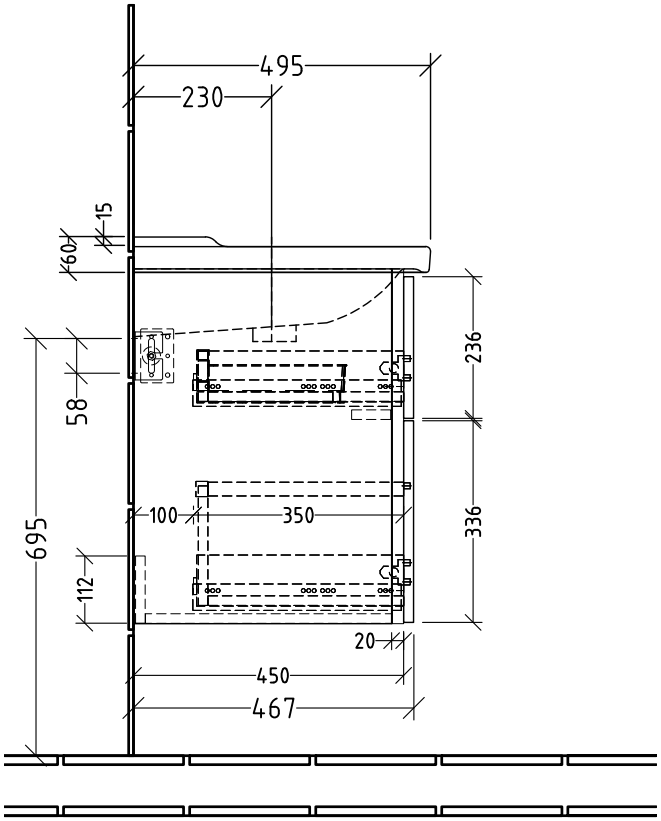

Siphonangaben
vom Hersteller

SANIPA
Villeroy & Boch Group

Montagezeichnung
3way - BR, BS

Zeichner
SKJ

Datum
01.10.2019

Alle Angaben in mm - Technische Änderungen vorbehalten.
Diese Zeichnung ist unser geistiges Eigentum und darf ohne unsere Genehmigung nicht kopiert oder Dritten zugänglich gemacht werden.

3WUEB-27_P3_COMFORTS